STRAŻAK CLASSIC

CAP CLASSIC
LA TAPA CLASSIC

Strażak CLASSIC wykorzystuje siłę wiatru do zabezpieczenia przed powrotem dymu do komina. Strażak, zawsze ustawi się "plecami" do wiatru dzięki czemu, wiatr nie zakłóca przepływu spalin.

Nasada obraca się z wykorzystaniem nasmarowanego pręta który jest dopasowany do tulejki (wysokość 120 mm). Posiada specjalne wcięcia w czapie, do których wpada wiatr powodując podciśnienie w kominie co skutkuje polepszeniem ciągu kominowego.

Wykonany **z blachy nierdzewnej kwasoodpornej 0,6mm** o najlepszym gatunku 1.4404 - gwarantuje to dużą **odporność temperaturową 650°C** oraz długą żywotność nasady. Mocowany za pomocą 4 otworów montażowych. Przeznaczony do kominów wentylacyjnych, kominów spalinowych opalanych drewnem, pelletem, trocinami, gazem, olejem. Nie stosować do kominów opalanych ekogroszkiem.

The CLASSIC chimney cap uses the power of the wind to prevent smoke from returning into the chimney. The cap is always positioned with its "back" to the wind, ensuring that the wind does not disrupt the flow of combustion gases.

The cap rotates using a lubricated rod that is fitted into a sleeve (hight 120 mm). It has special indentations in the cap, where the wind enters, creating a low-pressure zone in the chimney, resulting in improved chimney draft.

Made of **0.6mm acid-resistant stainless steel** of the highest quality, 1.4404 grade – ensuring high **temperature resistance up to 650°C** and a long lifespan for the cowl. It is mounted using 4 mounting holes and is suitable for ventilation chimneys, flue chimneys fueled by wood, pellets, sawdust, gas, or oil. Do not use with chimneys fired with eco-pea coal.

El sombrerete CLASSIC utiliza la fuerza del viento para evitar el retroceso del humo hacia la chimenea. El sombrerete siempre se coloca con su "parte posterior" hacia el viento, asegurando que el flujo de gases de combustión no se vea interrumpido.

Gira mediante una varilla lubricada que se ajusta en una funda (120 mm de altura). Tiene muescas especiales en el sombrerete, donde el viento entra, creando una zona de baja presión en la chimenea, lo que mejora el tiro de la chimenea.

Fabricado en acero **inoxidable resistente a ácidos de 0,6 mm de grosor**, de la más alta calidad (calidad 1.4404), garantiza **una alta resistencia a temperaturas de hasta 650°C** y una larga vida útil. Se monta mediante 4 orificios de montaje y es adecuado para chimeneas de ventilación, chimeneas de humos alimentadas por madera, pellets, aserrín, gas u oil. No utilizar en chimeneas alimentadas con carbón ecológico.

STRAŻAK CLASSIC / CAP CLASSIC / LA TAPA CLASSIC

kod code código	rozmiar size tamaño	A [mm]	B [mm]
03-941	Ø150	160	530
03-942	Ø200	170	630

PODSTAWA STRAŻAKA CLASSIC / CAP BASE CLASSIC / BASE DE LA TAPA CLASSIC

kod code código	rozmiar size tamaño	D [mm]	C* [mm]
03-947	Ø150	150	250
03-948	Ø200	200	315

*tolerancja do 5%
*tolerance of up to 5%
* tolerancia hasta 5%

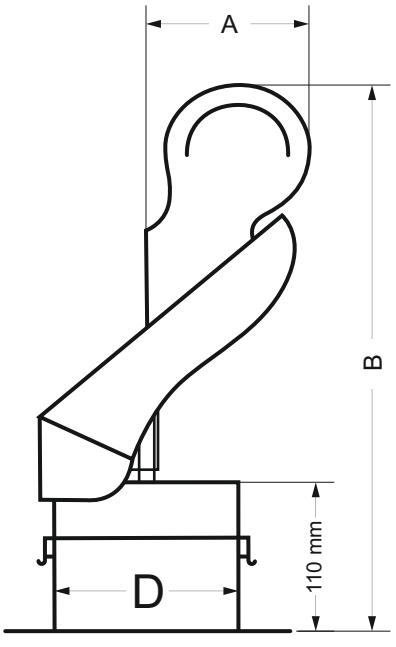



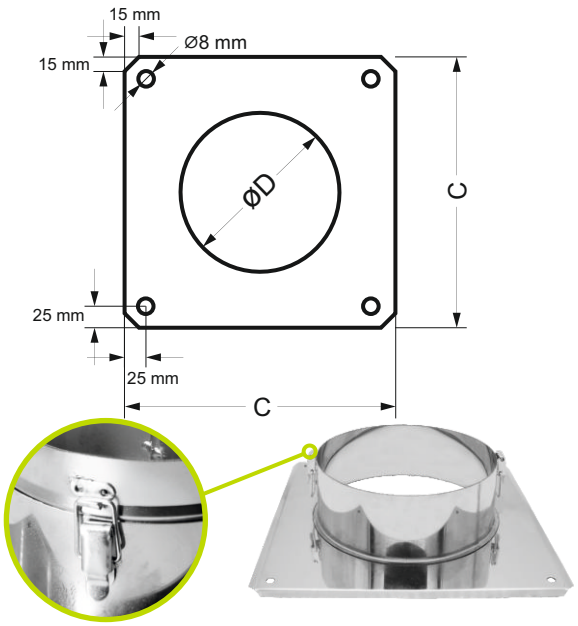

airRoxy sp. z o.o. NIP: 969 160 32 65
ul. Graniczna 40, 44-178 Przyszowice,Poland
Tel. (+48) 32 239 42 00
e-mail: office@airroxy.com